Copying of this document and giving it to others, and the use or communication of the contents thereof, are forbidden without express authority. All rights reserved.

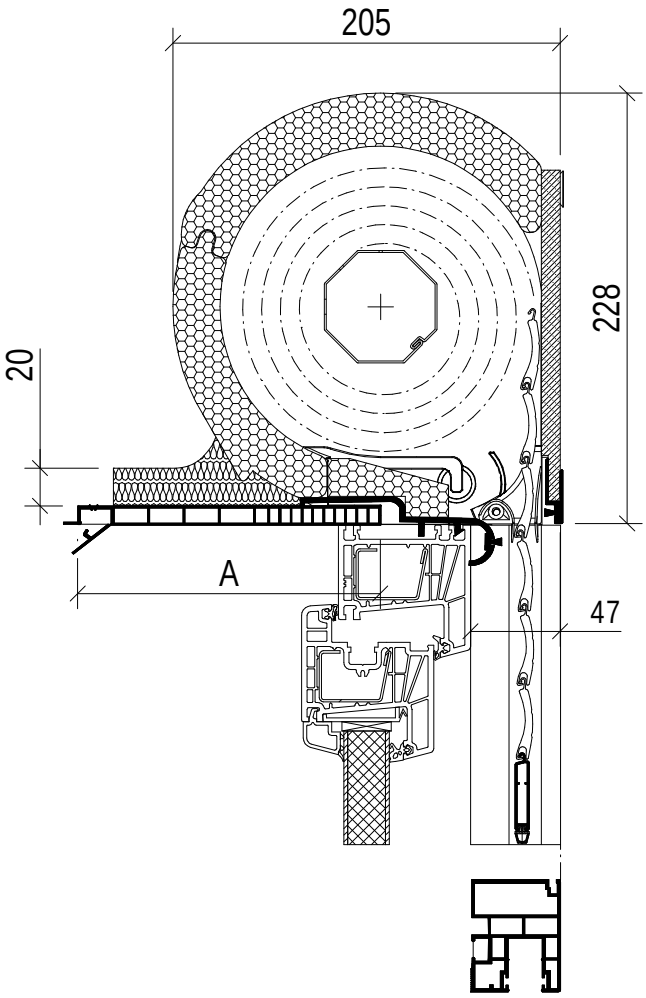

Artikel-Nr.	A	Benennung
157051	120 mm	**RENEXT Revisionsdeckel 120er**
157052	140 mm	**RENEXT Revisionsdeckel 140er**
157053	160 mm	**RENEXT Revisionsdeckel 160er**
157054	180 mm	**RENEXT Revisionsdeckel 180er**
157055	195 mm	**RENEXT Revisionsdeckel 195er**
157056	220 mm	**RENEXT Revisionsdeckel 220er**
157057	260 mm	**RENEXT Revisionsdeckel 260er**

VK Artikel:
955501 AP/K

Für Klinker

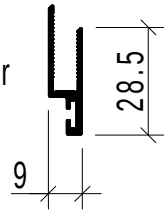

ALU- Schienen (OPTIONAL)

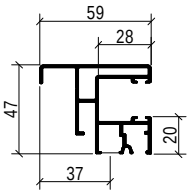

VK Artikel :
955410 AF1/RO Aluminium-FS ENEXT_RO

Kunststoffschienen (STANDARD)

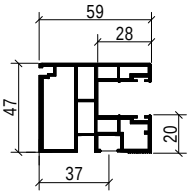

VK Artikel :
915000 KF1/RO Kunststoff-
Führungsschiene ENEXT_RO

Weitergabe und Vervielfältigung dieser Unterlage, sowie Verwertung und Mitteilung ihres Inhalts nicht gestattet, soweit nicht ausdrücklich zugestanden. Alle Rechte vorbehalten

ALULUX®
Alulux GmbH
Messingstraße 16
D-33415 Verl

Maße in mm Dimensions in millimeters	Zul. Abw. f. Maße ohne Toleranzang. General tolerances: DIN ISO 2768 mK	Fertigzustand finished cond.: -	Maßstab Scale: 1:4
Werkstoff/material: -	Fläche/face (mm²): -	Menge Quantity: -	U-Kreis (mm): -
Abwickl. Außen/ext. dev. drawing(mm): -	Gewicht/weight: -	Abwickl. Gesamt/dev. drawing all(mm): -	

	Datum Date	Name Name
Bearb. Drawn	15.03.2012	Chr. Schröder
Gepr. Check.	15.03.2012	Chr. Schröder
Norm Appr.		

Benennung/Designation

RENEXT 225

-

Artikel-Nr./Piece No.: -

Zeichnungs-Nr./Part-No.: -

Blatt Sheet 1 von of 1

Ausg. Issue	Änderung Modification	Datum Date	Name Name
-	-	-	-

Dateiname Filename: RENEXT 225er

Ursprung Source: -

A4