Copying of this document and giving it to others, and the use or communication of the contents thereof, are forbidden without express authority. All rights reserved.

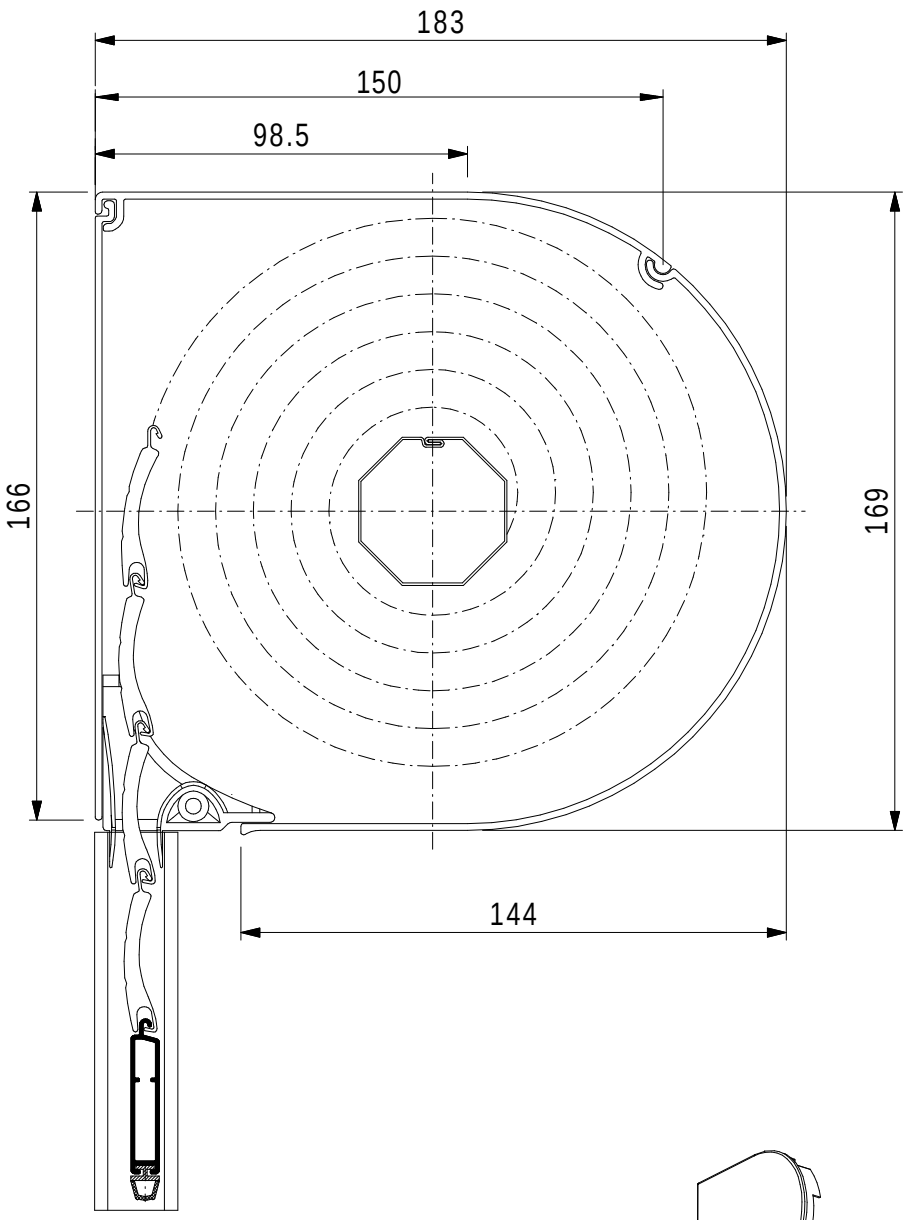

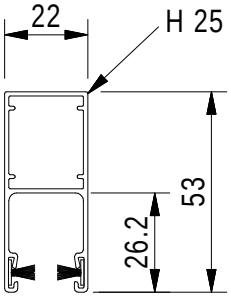

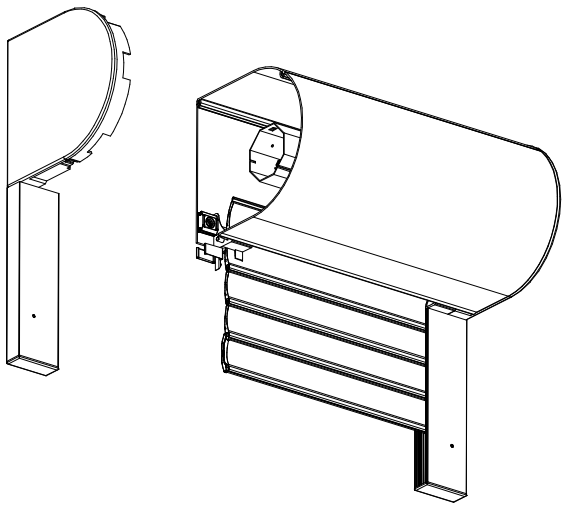

ALULUX® Alulux GmbH, Messingstraße 16, D-33415 Verl	Maße in mm / Dimensions in millimeters	Zul. Abw. f. Maße ohne Toleranzang. / General tolerances: DIN ISO 2768 mK	Fertigzustand / finished cond.: -
Maßstab / Scale: 1:2	Menge / Quantity: -		
Werkstoff/material: Aluminium	Fläche/face (mm²): -		
U-Kreis (mm): -	Abwickl. Außen/ext. dev. drawing(mm): -		
Gewicht/weight: -	Abwickl. Gesamt/dev. drawing all(mm): -		

	Datum / Date	Name / Name
Bearb. / Drawn	05.12.2013	F.Gottfried
Gepr. / Check.	05.12.2013	F.Gottfried
Norm / Appr.		

Benennung/Designation

Formado SGF 165

Artikel-Nr./Piece No.: -

Zeichnungs-Nr./Part-No.: -

Blatt / Sheet 1 von / of 1

Ausg. / Issue	Änderung / Modification	Datum / Date	Name / Name
-	-	-	-

Dateiname / Filename: Formado SGF 165.prt

Ursprung / Source: -

A4

Weitergabe und Vervielfältigung dieser Unterlage, sowie Verwertung und Mitteilung ihres Inhalts nicht gestattet, soweit nicht ausdrücklich zugestanden. Alle Rechte vorbehalten